共同開発提案
アイデアを募集します

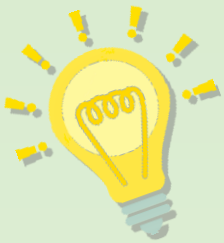

開発製品を弊社カタログ＆ネット販売

- 世の中にない新しい製品を開発
- 製品の内容は、ポンチ絵や概要説明からでもOK
- 弊社にてサンプル作成
- 真空部品. jp（HP）や営業により販促

弊社の技術を活用し
製品づくりのお手伝いをします

事例 1　ワンタッチクランパー

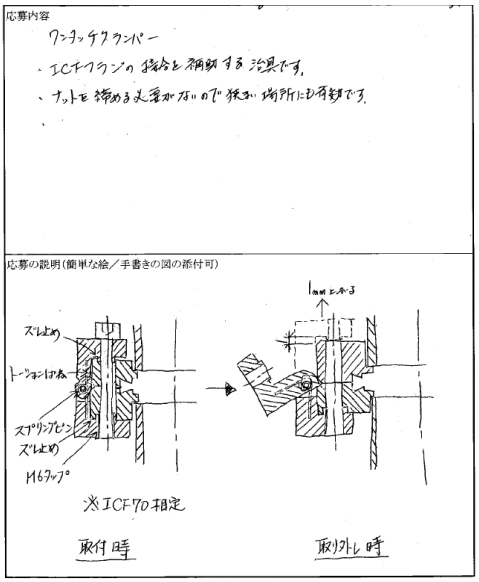

※書き切れない場合や資料等がある場合は、ホッチキス等でまとめて投函願います。

事例 2　両面エッジタップフランジ

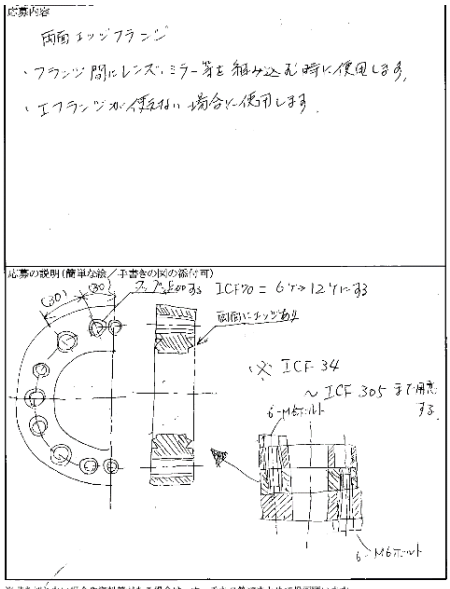

※書き切れない場合や資料等がある場合は、ホッチキス等でまとめて投函願います。

真空部品

真空で使用する案件に対して
デザイン検討を行います

真空に関する装置

小型の装置を中心に検討致します
※アクセサリーとして販売可能な
ものに限らせて頂きます

製作された装置は弊社にて管理しますが
販売する事も可能です

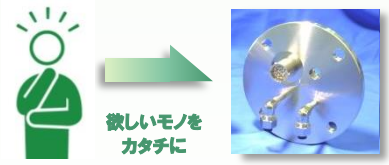

その他

小さな部品でも検討します

販売の可能性が高い商品は
弊社HP(真空部品.jp)に掲載します
御社との販売契約まで行います

COSMO SCIENCE INC.
株式会社コスモ・サイエンス ｜ 真空装置・排気装置・溶接一般・各関連機器
〒254-0014 神奈川県平塚市四之宮7-3-10
masashige_inoue@cosmo-science.co.jp

メールにてお気軽に
お問合せ下さい

私にお任せください

■お問い合わせ
☎　0463-51-2033
FAX　0463-55-2591
■開発担当
技術設計部　係長　井上将繁

共同開発相関イメージ

真空業界で培った
技術で未来を拓く

共同開発ユーザー
新商品の開発・販売

ライセンス
販売契約

販売までをサポートします

新製品の開発
企画・設計・試作

弊社の強み

真空規格部品
カタログ

販売

真空部品.jp　掲載
（インターネットサイトで
商品の閲覧と販売）

商品展開

展示会

製品の紹介

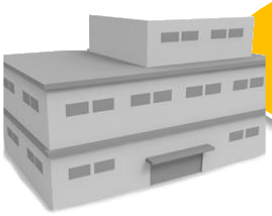

ユーザー

COSMO SCIENCE INC.

試作品の依頼から製品化まで

試作品完成まで開発費用は弊社負担

弊社

仕様に基づき検討を行う
マーケティング
価格・販売見込み

企画書を作成

ライセンス販売契約作成

試作品の作成

依頼主

設計仕様書
デザイン案作成

企画書をご覧になり弊社へ依頼するのかのご判断

ライセンス 販売契約含む

試作品の評価を頂く

守秘義務

仕様書
企画書
廃棄

試作品
廃棄

試作依頼

結果報告

承諾

試作品
評価依頼

辞退

辞退

承諾

商談

製品の作成

詳細打合せ

詳細検討

ライセンス
販売契約

製品化

カタログ
HP掲載